PRODUKTNEUHEIT

SCHMINKE
KRANTECHNIK

ROOF TENT LIFTER

Lift it smart and start it right.

Der Roof Tent Lifter ist das ideale Hilfsmittel, um sein Dachzelt alleine, schnell und sicher zu montieren. Kratzer im Lack oder andere Beschädigungen am Fahrzeug, sowie eine komplizierte und gefährliche Montage gehören der Vergangenheit an. Mit dem Roof Tent Lifter können ebenfalls viele weitere Aufbauten wie Jetbag, Dachgepäckträger und andere Ladung ganz einfach auf das Fahrzeugdach gehoben und befestigt werden.

Produktmerkmale

- schnelle Ein-Mann-Montage in unter fünf Minuten
- Material: Aluminium und Stahl
- Teleskopmast, 3-teilig für maximale Flexibilität
- sicheres Arbeiten mit einer Tragkraft von 100 kg
- ausreichende Hubhöhe von 3.700 mm
- Montage von Aufbauten und Dachzelten verschiedener Größen
- inkl. passenden Hebebänder für das Material schonende Arbeiten
- leichter Auf- und Abbau durch klappbare/ steckbare Ausführung
- Platzsparende Aufbewahrung
- Gesamt-Eigengewicht von 122 kg
- nicht markierende Vollgummibereifung mit selbsthaltender Bremse
- für den Innen- und Außenbereich geeignet
- zertifizierte Herstellung in Bayern, Deutschland
- inkl. Aufbau- und Betriebsanleitung in deutscher Sprache
- Sonderausführungen und Erweiterungen gegen Aufpreis jederzeit möglich
- Optimierung der Konstruktion, um Kontakt mit dem Fahrzeug zu vermeiden.

UVP 2.400 EUR
inkl. MwSt.

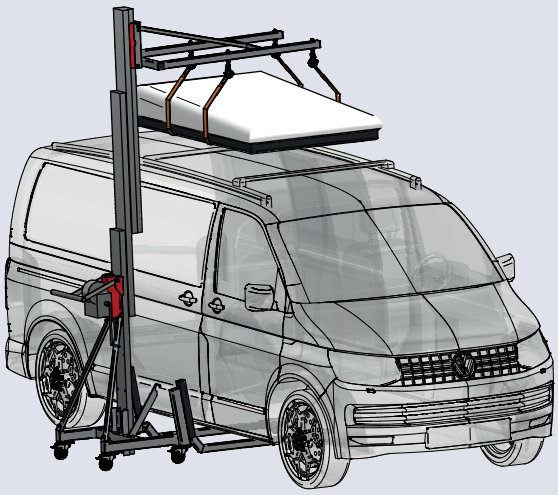

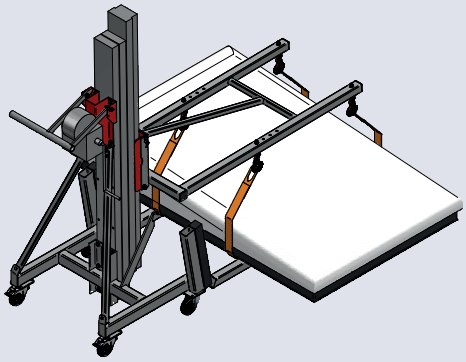

Starten Sie mit uns
Ihr nächstes Abenteuer!

Schminke Krantechnik GmbH
Tel.: +49 911 9514520
Mail: service@schminke-krantechnik.de

210031_V2_02/22

ROOF TENT LIFTER

Lift it smart and start it right.

Aufbau

Der Lifter ist steck- und klappbar ausgeführt und verfügt über eine Vollgummibereifung, um leicht verfahren werden zu können. Mittels Handkurbel wird z. Bsp. das Dachzelt auf die gewünschte Montagehöhe gehoben, auf dem Dach platziert und abgelassen. Die Höhe der Standfüße beträgt lediglich 108 Millimeter, um beinahe unter jedes Fahrzeug gefahren werden zu können. Das Verfahren des Lifters erfolgt mittels ergonomischen Handgriffes. Ein weicher Anschlagpuffer an der Vorderseite und Textilbänder als Hebemittel verhindern eine Beschädigung des Fahrzeuglacks bei ungewolltem Kontakt zwischen Fahrzeug und Lifter.

Maße:

- Im aufgebauten Zustand: 1.800 mm hoch (eingefahren), 1.950 mm lang und 820 mm breit
- Im eingeklappten Zustand, stehend: 1.800 mm hoch, 913 mm lang und 860 mm breit

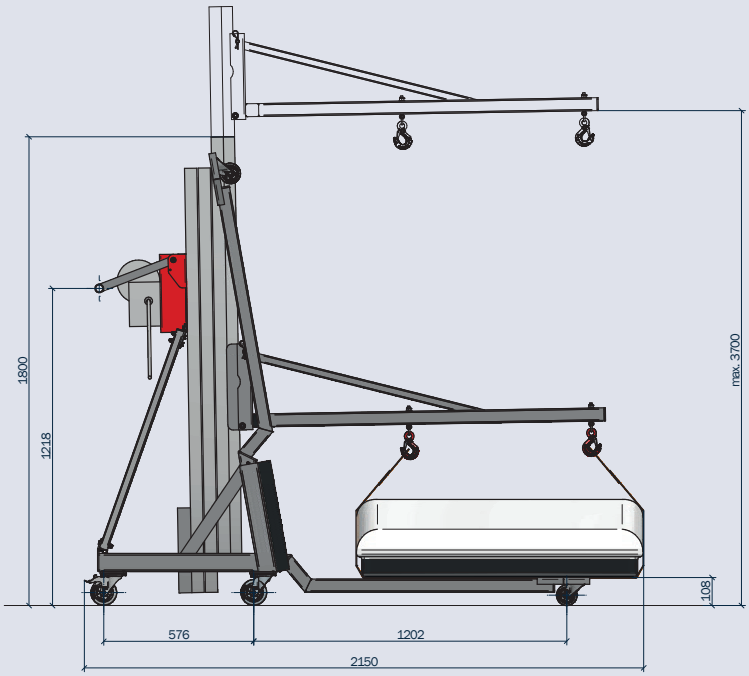

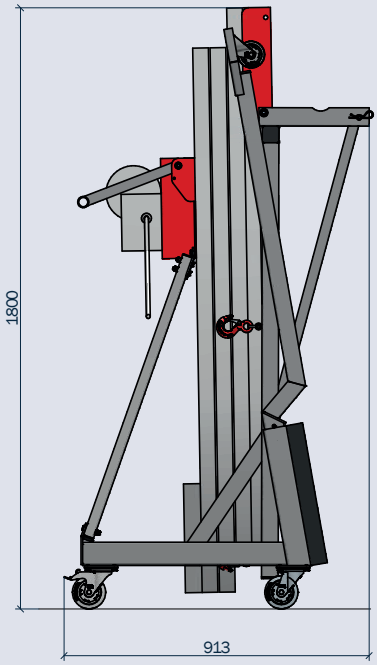

Starten Sie mit uns
Ihr nächstes Abenteuer!

Schminke Krantechnik GmbH
Tel.: +49 911 9514520
Mail: service@schminke-krantechnik.de

210031_V2_02/22